AVVOLGITUBI IDRAULICI A 1 VIA CON ATTACCO FRONTALE DEI TUBI

1 way hydraulic hose reels with frontal attachment

Enrouleurs de tuyaux hydrauliques à 1 voie avec attache avant des tuyaux

1 Weg hydraulische Schlauchaufroller mit Frontalanschluss der Schläuche

Enrolladores de tubos hidráulicos de 1 carril con enganche frontal de los tubos

SERIE F.C 1V

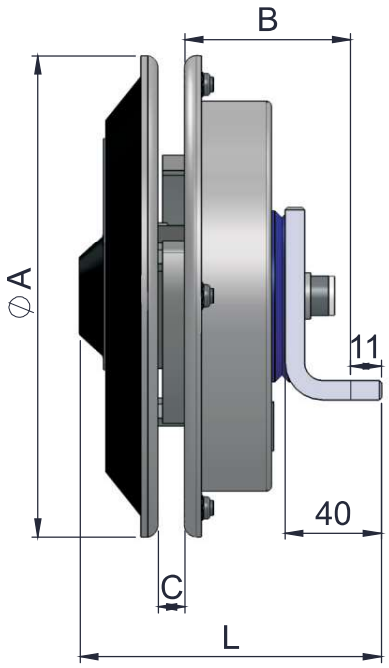

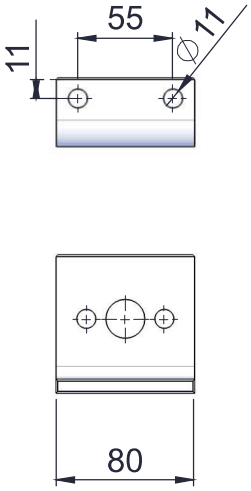

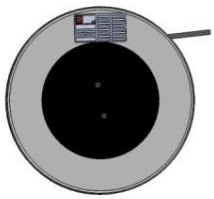

Destro
Right - Droit - *Rechts* - Derecho

Sinistro
Left - Gauche - *Links* - Izquierdo

Modello *Model* Modèle *Modell* Modelo	**A**	**B**	**Lunghezza max. avvolgibile (mm) e connessioni** *Max. reel length (mm) and connections* Long. max. pouvant être enroulée (mm) et connexions *Maximale Wickellänge (mm) und Verbindungen* Longitud máx. enrollable (mm) y conexiones							
	Ø mm	mm	Ø 3/16”	Ø 1/4”	Ø 5/16”	Ø 3/8”	Ø 1/2”	Ø 5/8”	Ø 3/4”	
* **4.065.001**	200	65	2000	1500						
* **4.065.006**	235	65	2200	2000						
* **4.065.002**	270	65		2500	2500	1800				
* **4.065.003**	300	65		4000	3400	2700				
* **4.065.004**	325	65		5000	4300	3500				
* **4.065.007**	340	65		5200	4500	4000				
* **4.065.005**	385	65		7000	6500	5500				

	Ø 3/16”	Ø 1/4”	Ø 5/16”	Ø 3/8”	Ø 1/2”	Ø 5/8”	Ø 3/4”
C	13	16	16	20			
L	125	125	145	145			
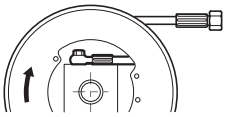
*** Per tubi con raccordo ad occhio e rondelle “bonded-seals”**
** For hoses with eye-fitting and “bonded-seals” washers*
* Pour des tuyaux avec raccord à oeillet et rondelles “bonded-seals”
** Für Schläuche mit Auge-Kupplung und “bonded-seals” Scheiben*
* Por tubos con unión de ojete y arandelas “bonded-seals”